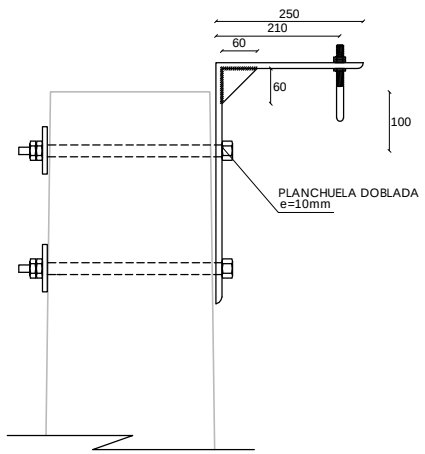

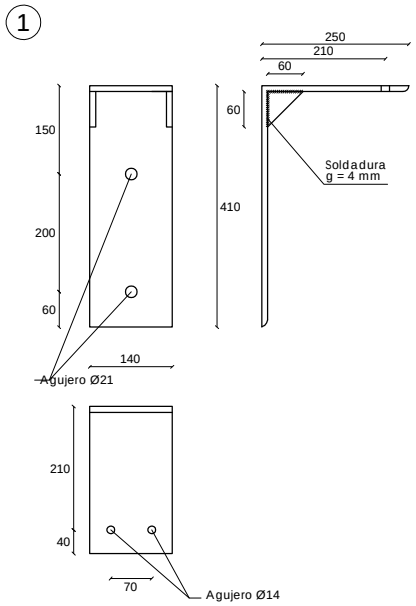

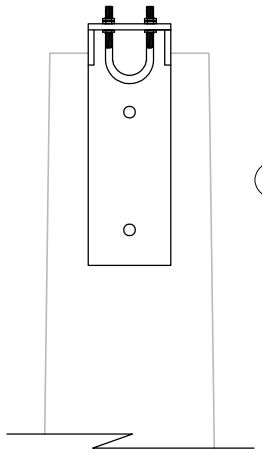

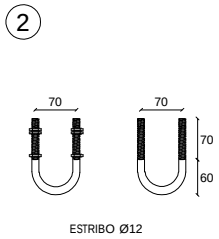

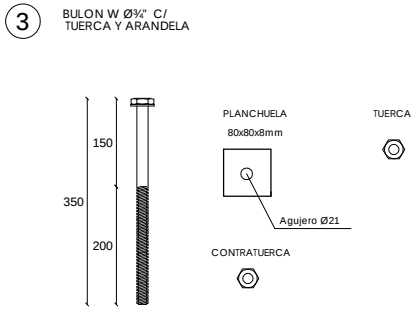

REFERENCIAS.-

1	Platina doblada e=10mm	1	Acero galv.
2	Estribo varilla Ø12 con tuercas	1	Acero galv.
3	Bulon W Ø¾" con arandela y tuerca L = 350	2	Acero galv.

NOTA: Acero tension de fluencia $\geqslant$ 2200 Kg/cm^2

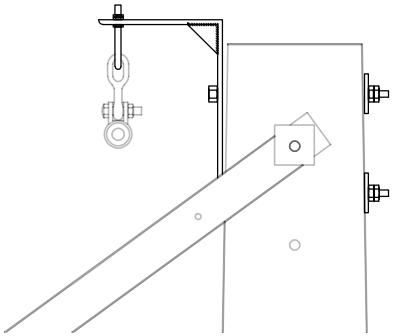

MODIFICACIONES A LA VERSION 08/05
CORRECCIÓN LARGO BULON 3
MODIFICACIONES A LA VERSION 10/07
SE ESPECIFICA ROSCA WITHWORTH EN BULON Ø¾"
MODIFICACIONES A LA VERSION 05/12
SE MODIFICA GEOMETRIA REFERENCIA 1

GERENCIA SECTOR
PROYECTOS Y NORMALIZACION
GERENCIA DIVISION REDES DE DISTRIBUCION
Palacio de la Luz Piso 5 Tel 22090560 Fax 22083084 Email nordis@ute.com.uy - pcya.red@ute.com.uy

PLANO NORMALIZADO: HERRAJE PARA HILO DE GUARDIA COLUMNA CON ORIFICIOS

TEMA: HERRAJES PARA LINEAS 30 kV

N° PLANO:

ESCALA: 1:10

FECHA	TECNICO	DIBUJANTE	CODIGO 609751/02
VERSION ORIGINAL 08/2005	JAIME TERZANO	JUAN CARBALLO	SUPERVISOR
VERSION ACTUAL 02/2019	RODRIGO BLANCO	SANTIAGO ARBUET	FILOMENA RAVA
ARCHIVO	AA-DIBUJOS\03 -MATERIALES\30 Kv\ HERRAJES		

PDF creado con la versión de prueba de pdfFactory Pro www.pdffactory.com